「系統情報の公開」に関する留意事項

1. 当社「系統利用に関する情報公表ルール」 に基づき、「予想潮流・系統構成」を公表するものです。

2. 公表する運用容量値は、電圧や系統安定度などの制約により、変わる場合があります。

3. 送電線名に発電所名，需要者名等が含まれている場合には，送電線名を「送電線」としております。

4. 当社の公開する系統アクセス情報を利用される方が，本情報を用いて行う一切の行為について、当社は責任を負いません。

転載禁止　東京電力パワーグリッド株式会社

群馬県

系統構成 マッピング　～154kVの電力系統～

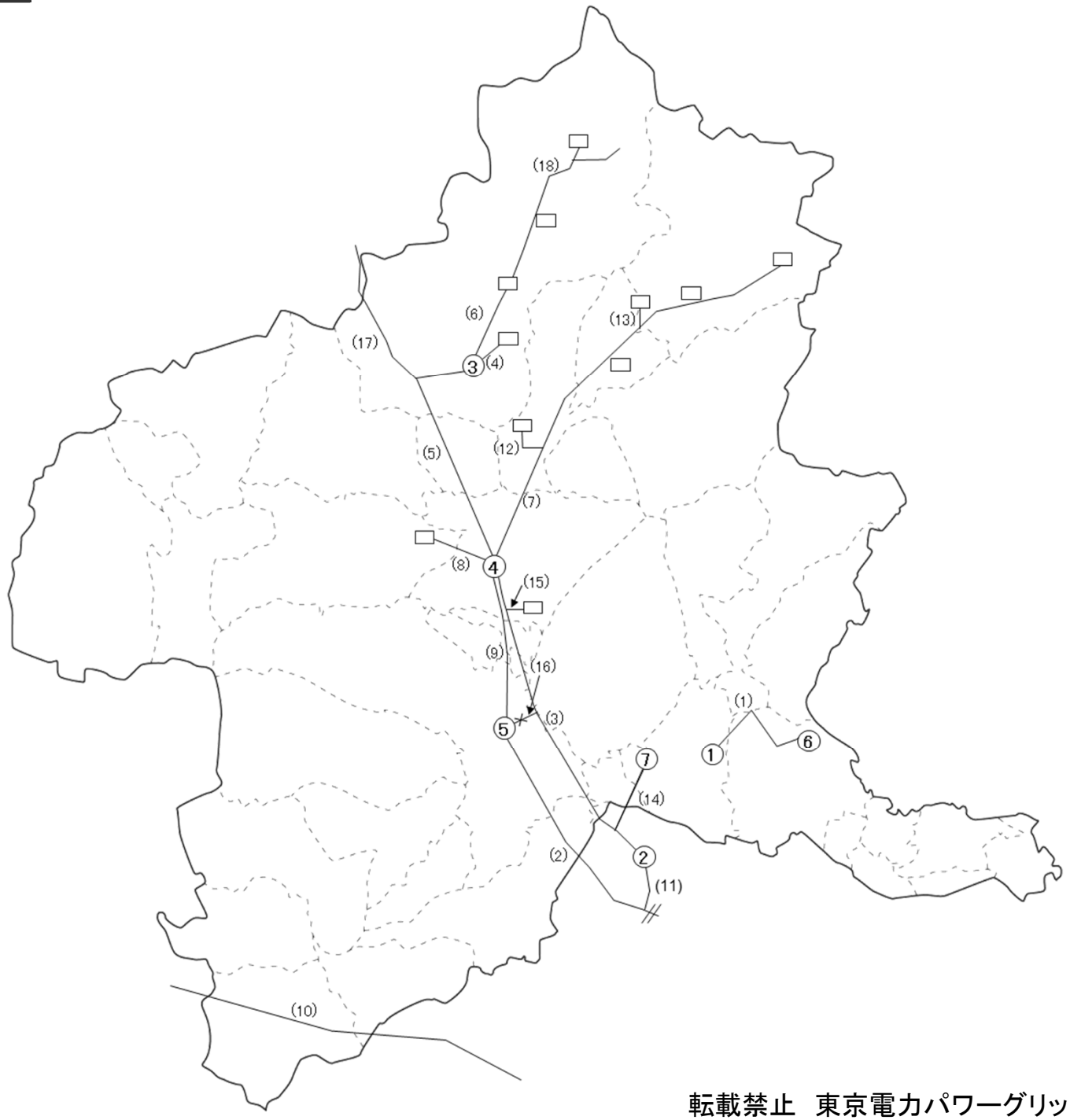

転載禁止　東京電力パワーグリッド株式会社　2025年4月1日

系統構成ー154kV　群馬県，新潟県[一部]，長野県[一部]

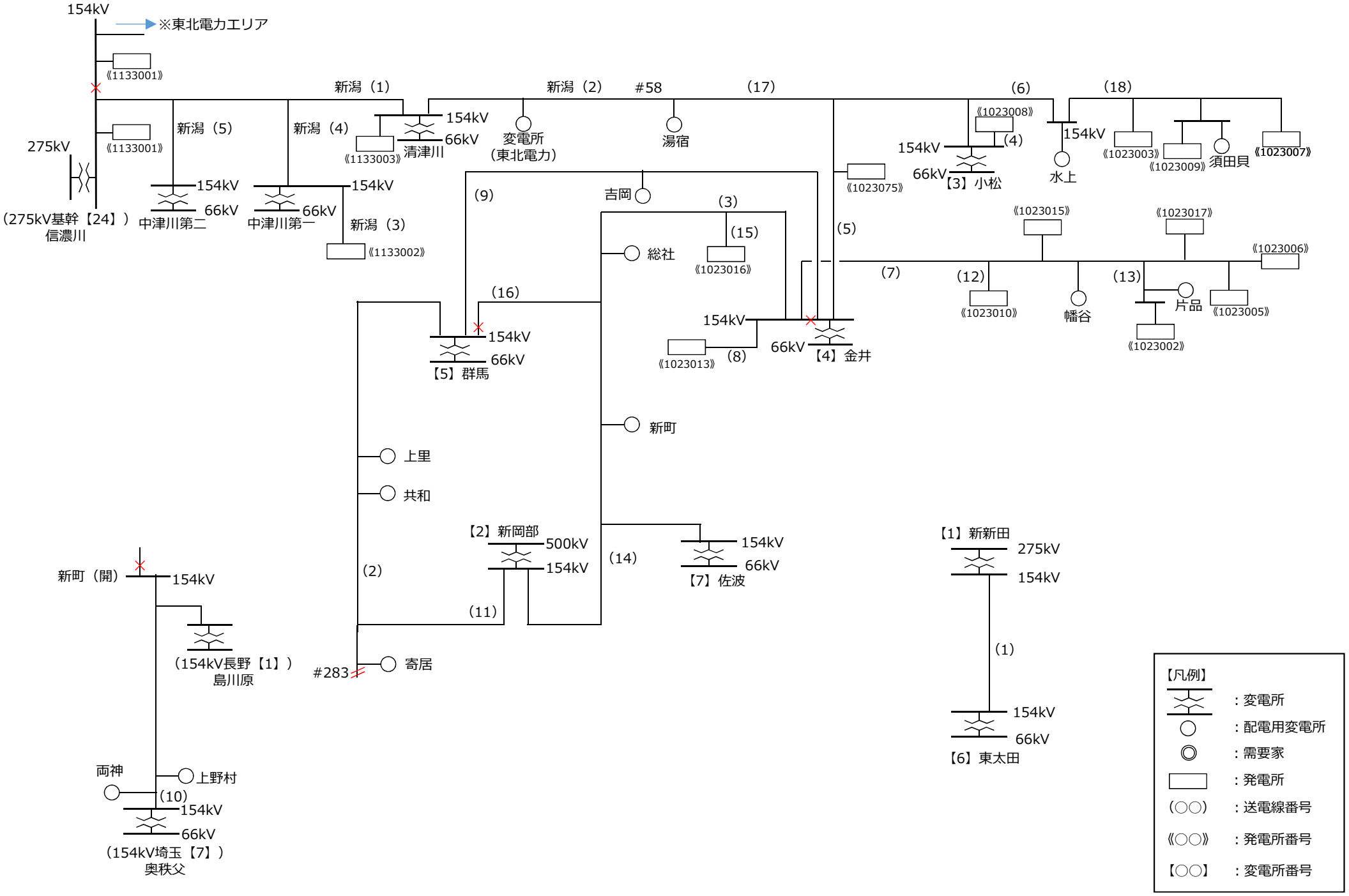

転載禁止　東京電力パワーグリッド株式会社　2025年4月1日

群馬県

予想潮流一覧表～154kVの特高設備～

送電線No			送電線名	電圧(kV)	潮流正方向			回線数	設備容量(100%×回線数)(MW)	運用容量値(MW)	運用容量制約要因	予想潮流(混雑処理前)(MW)
群馬県	154kV	1	東太田線	154	新新田	→	東太田	2	1,974	1,131	熱容量	-302
群馬県	154kV	2	群馬幹線(群馬～新岡部)	154	下児玉線分岐	→	群馬	2	1,506	870	熱容量	-1,185
群馬県	154kV	3	上越幹線	154	佐波分岐	→	金井	2	294	165	熱容量	264
群馬県	154kV	4	上牧線	154	―	→	―	1	―	―	―	―
群馬県	154kV	5	水上線(金井～小松)	154	金井	→	小松	2	328	183	熱容量	-312
群馬県	154kV	6	水上線(小松分岐～水上)	154	小松分岐	→	発電所	2	294	165	熱容量	-96
群馬県	154kV	7	上毛幹線	154	金井	→	発電所	2	226	126	熱容量	-191
群馬県	154kV	8	箱島線	154	―	→	―	1	―	―	―	―
群馬県	154kV	9	群馬幹線(金井～群馬)	154	群馬	→	金井	2	672	383	熱容量	-685
群馬県	154kV	10	黒部幹線	154	奥秩父	→	新町(開)	2	294	165	熱容量	-146
群馬県	154kV	11	下児玉線	154	新岡部	→	群馬幹線分岐	2	1,506	870	熱容量	-1,201
群馬県	154kV	12	岩本線	154	―	→	―	2	―	―	―	―
群馬県	154kV	13	鎌田線	154	―	→	―	2	―	―	―	―
群馬県	154kV	14	佐波線	154	新岡部	→	佐波	2	1,974	1,131	熱容量	-426
群馬県	154kV	15	送電線	154	―	→	―	2	―	―	―	―
群馬県	154kV	16	上群線	154	上越幹線分岐	→	群馬	2	514	290	熱容量	0
群馬県	154kV	17	湯宿線	154	湯宿分岐	→	#58	2	410	231	熱容量	-29
群馬県	154kV	18	須田貝線	154	水上	→	発電所	1	113	113	熱容量	-78

転載禁止　東京電力パワーグリッド株式会社　2025年4月1日

群馬県

予想潮流一覧表～154kVの特高設備～

変電所 No			変電所名	電圧(kV) 一次	電圧(kV) 二次	台数	設備容量（100%×台数）（MW）	運用容量値（MW）	運用容量制約要因	予想潮流（混雑処理前）（MW）
群馬県	154kV	1	新新田	275	154	2	854	512	熱容量	−302
群馬県	154kV	2	新岡部	500	154	3	2,138	1,682	熱容量	−1,941
群馬県	154kV	3	小松	154	66	2	150	68	熱容量	−102
群馬県	154kV	4	金井	154	66	2	380	228	熱容量	−297
群馬県	154kV	5	群馬	154	66	4	754	678	熱容量	−455
群馬県	154kV	6	東太田	154	66	3	568	453	熱容量	−302
群馬県	154kV	7	佐波	154	66	3	567	452	熱容量	−426

転載禁止　東京電力パワーグリッド株式会社　2025年4月1日

群馬県　系統構成 マッピング　～66kVの電力系統～

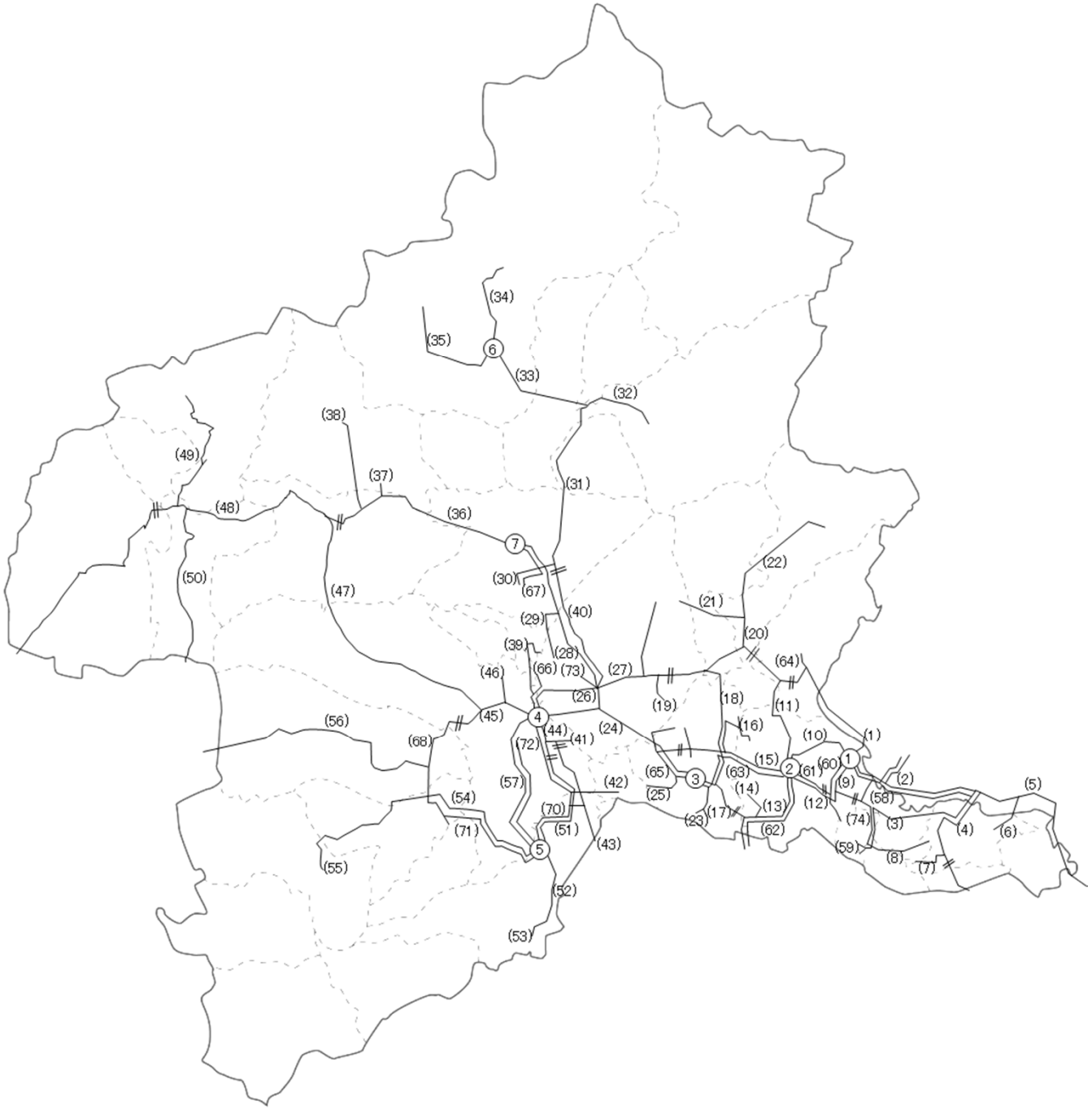

転載禁止　東京電力パワーグリッド株式会社　2025年4月1日

系統構成ー66kV　群馬県　東太田系統

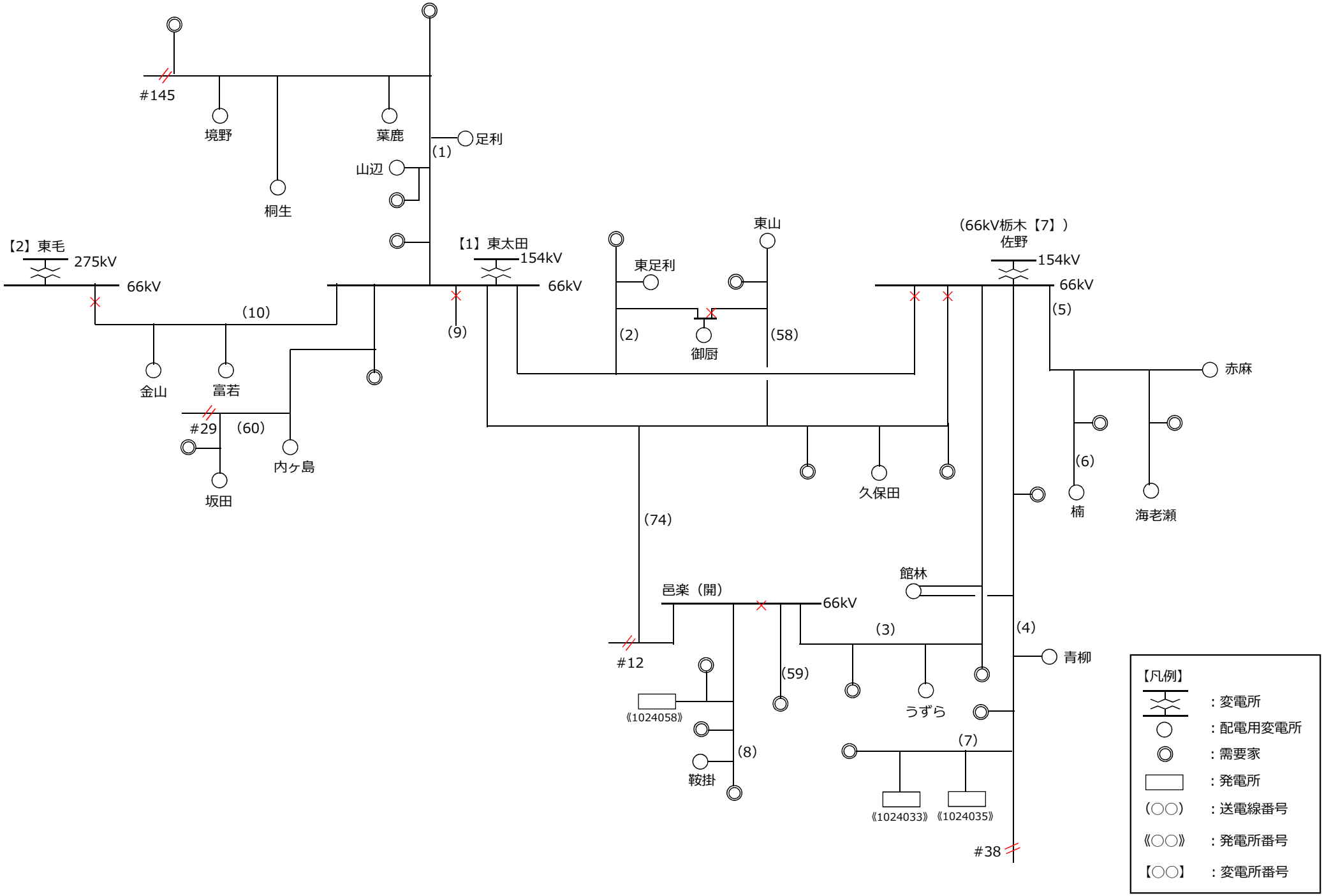

転載禁止　東京電力パワーグリッド株式会社　2025年4月1日

系統構成ー66kV　群馬県　東毛系統，北熊谷系統[一部]

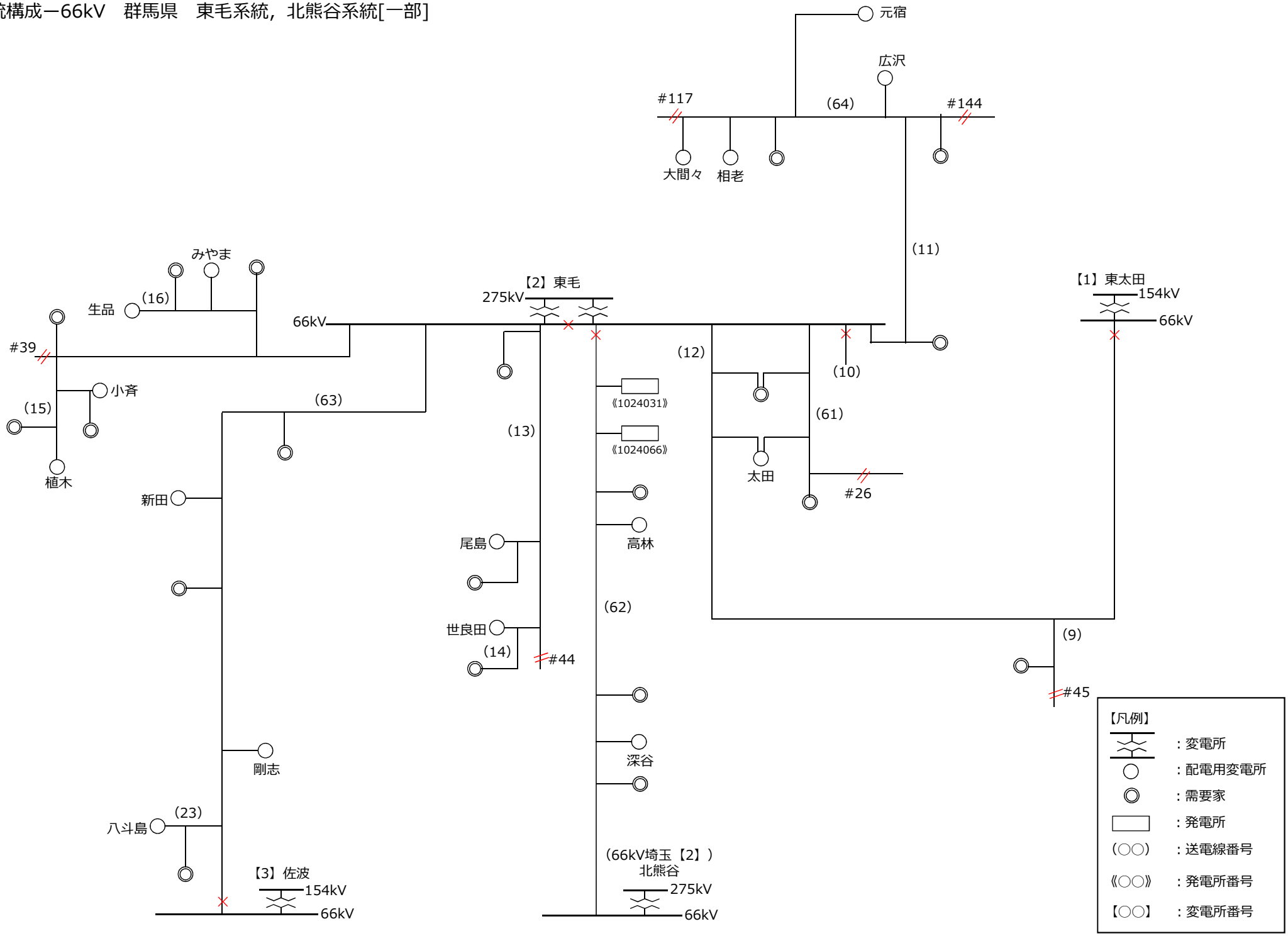

転載禁止　東京電力パワーグリッド株式会社　2025年4月1日

系統構成ー66kV　群馬県　佐波系統

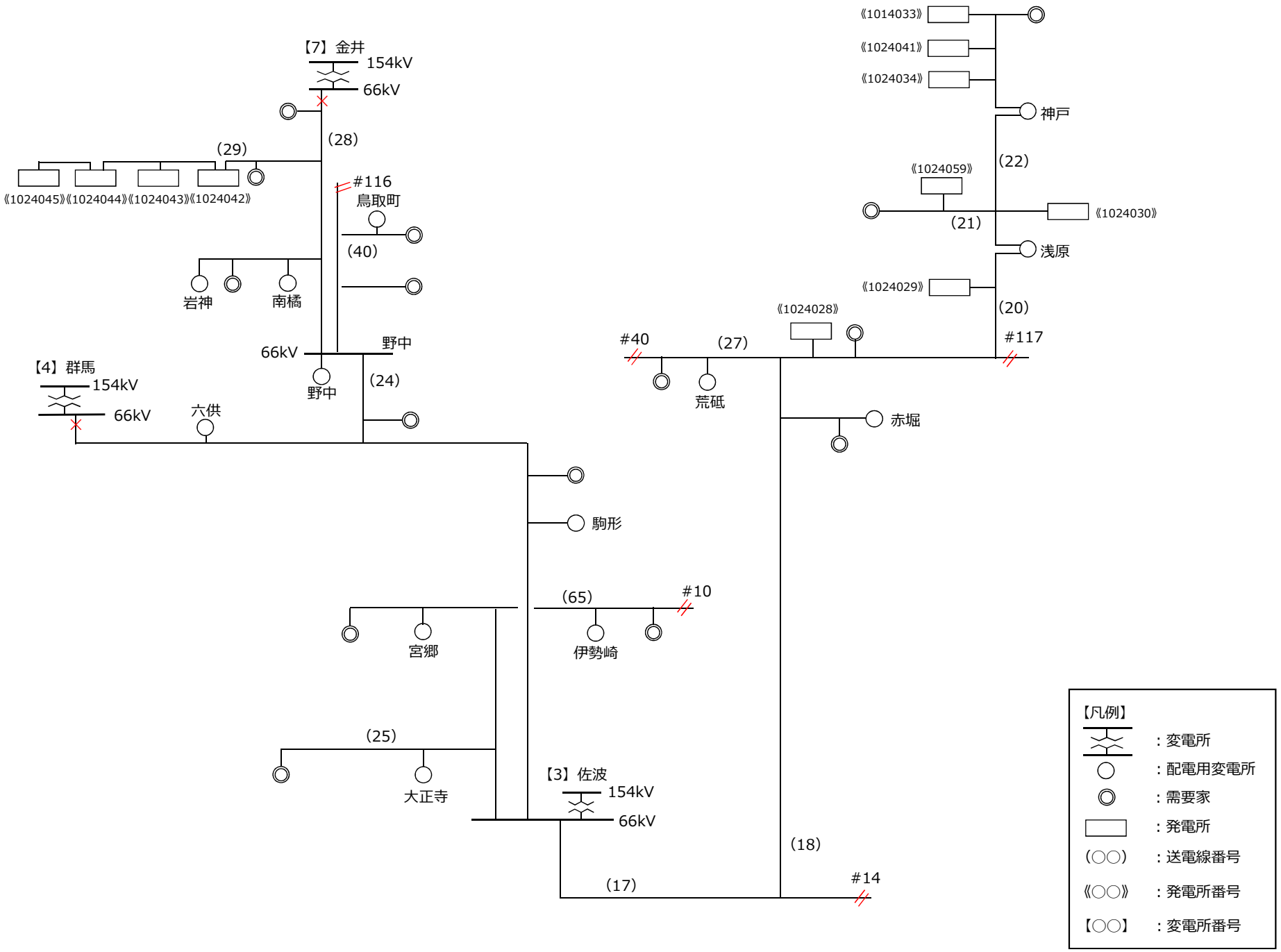

転載禁止　東京電力パワーグリッド株式会社　2025年4月1日

系統構成ー66kV　群馬県　群馬系統

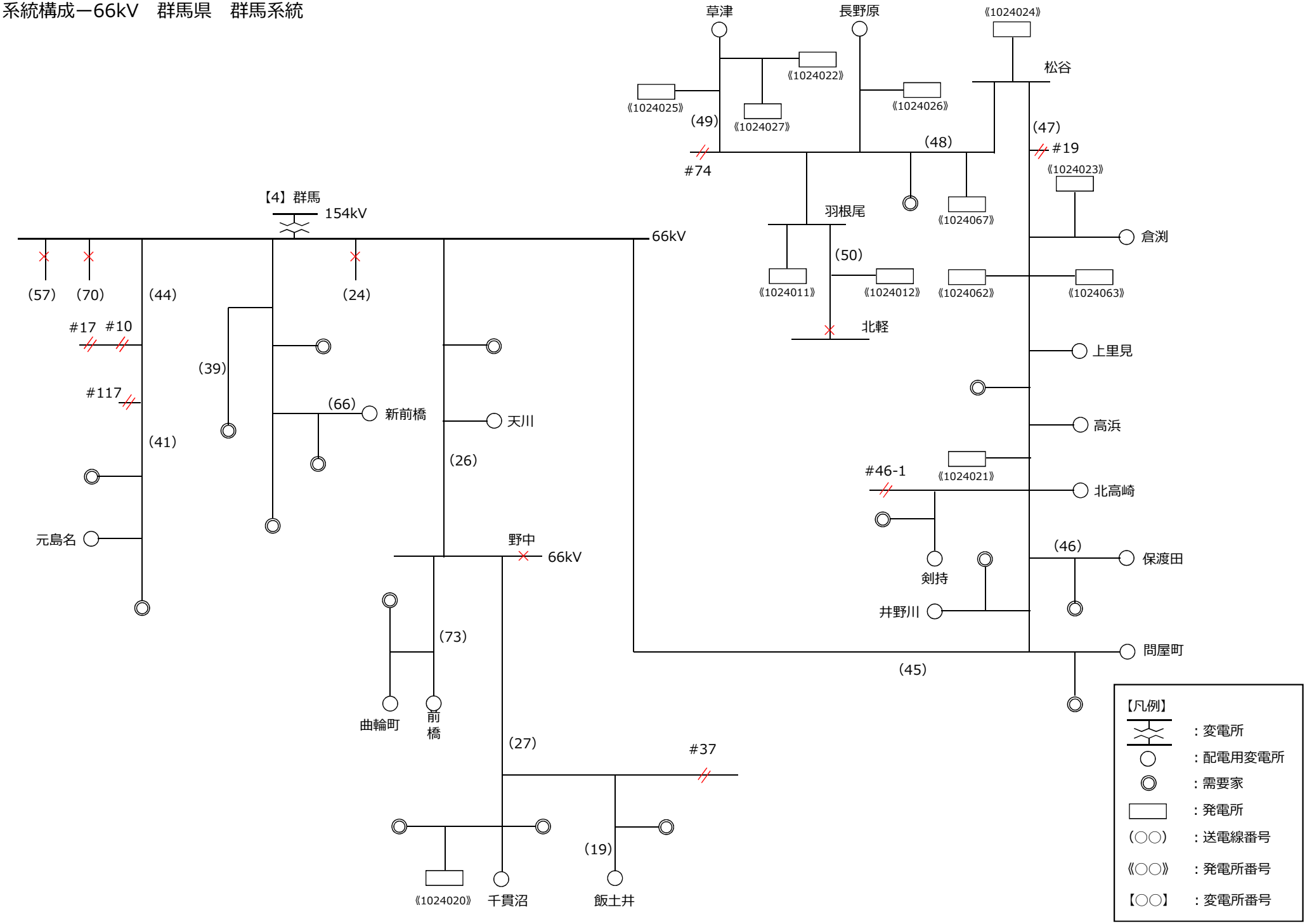

転載禁止　東京電力パワーグリッド株式会社　2025年4月1日

系統構成ー66kV　群馬県　西毛系統

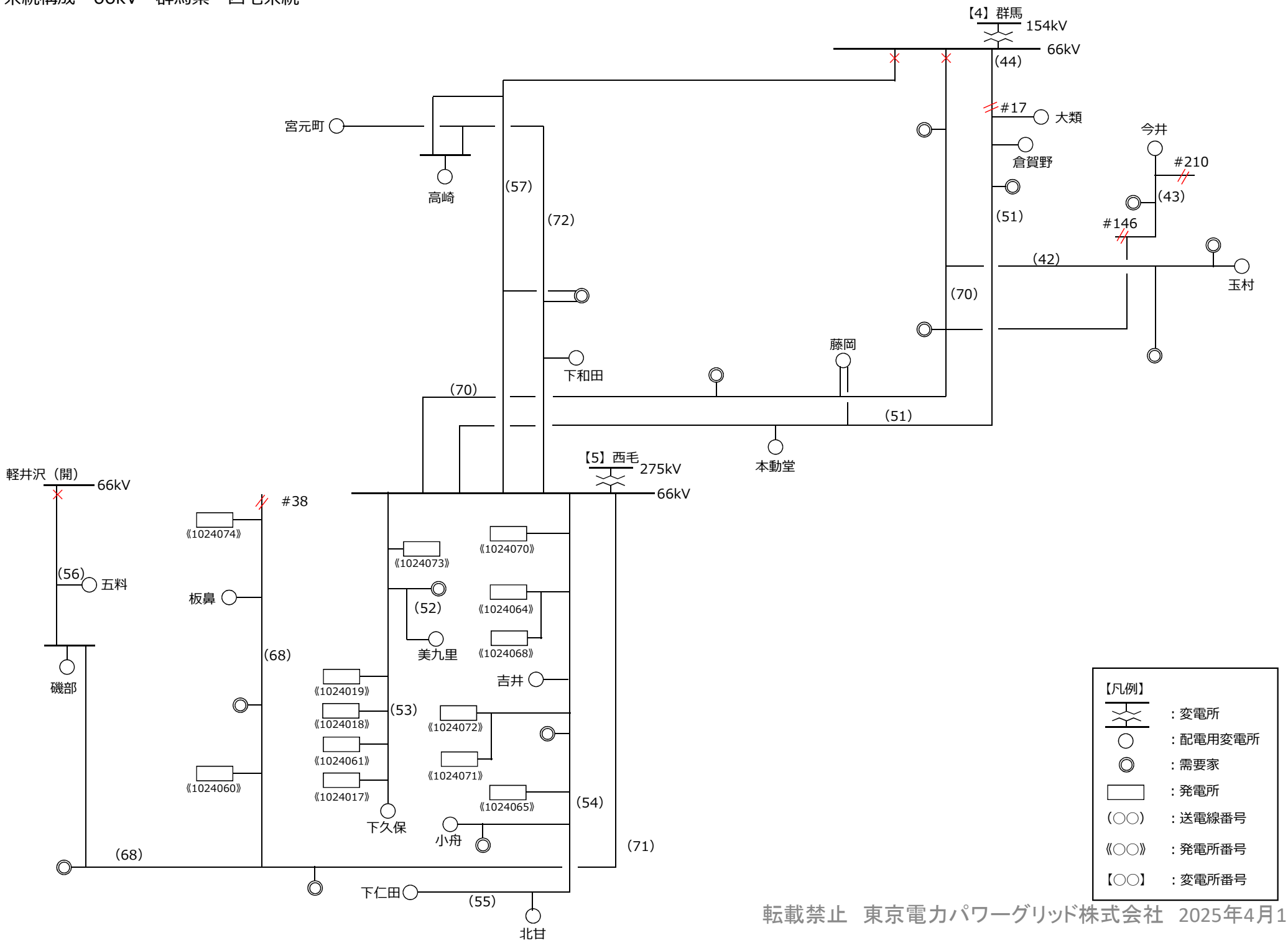

転載禁止　東京電力パワーグリッド株式会社　2025年4月1日

系統構成ー66kV　群馬県　金井系統

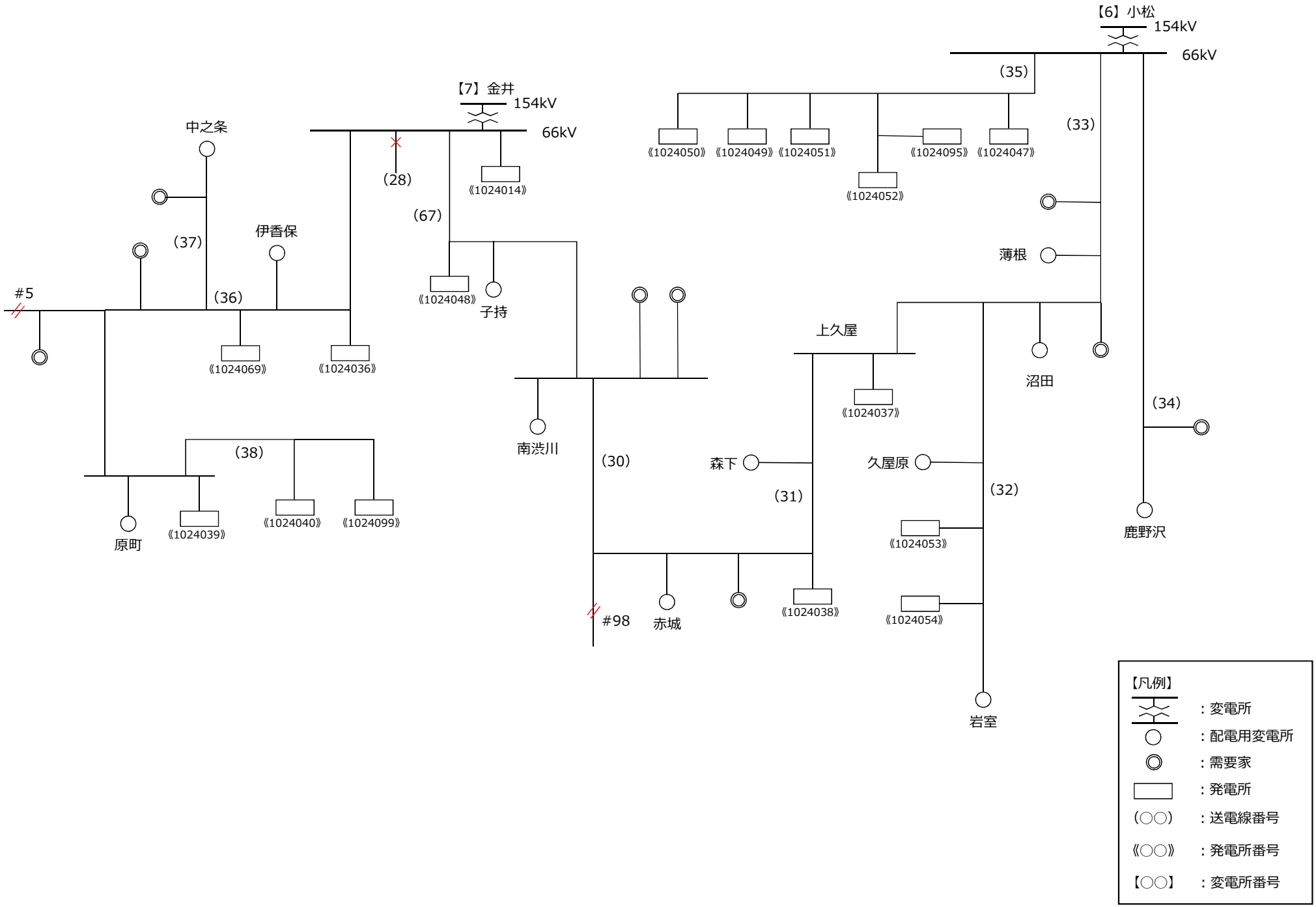

転載禁止　東京電力パワーグリッド株式会社　2025年4月1日

群馬県

予想潮流一覧表～66kVの特高設備～

送電線No			送電線名	電圧(kV)	潮流正方向			回線数	設備容量(100%×回線数)(MW)	運用容量値(MW)	運用容量制約要因	予想潮流(混雑処理前)(MW)
群馬県	66kV	1	足利線	66	東太田	→	需要家分岐	2	184	104	熱容量	-67
群馬県	66kV	2	東足利線	66	東太田	→	東足利	2	184	104	熱容量	-22
群馬県	66kV	3	多々良川線	66	佐野	→	邑楽	2	132	74	熱容量	-7
群馬県	66kV	4	館林線	66	佐野	→	館林分岐	2	132	74	熱容量	8
群馬県	66kV	5	板倉線	66	佐野	→	楠分岐	2	282	174	熱容量	-68
群馬県	66kV	6	楠線	66	楠分岐	→	楠	2	132	74	熱容量	-5
群馬県	66kV	7	明和線	66	青柳分岐	→	需要家	2	102	57	熱容量	1
群馬県	66kV	8	鞍掛線	66	邑楽(開)	→	鞍掛	2	184	104	熱容量	-80
群馬県	66kV	9	韮川線	66	東太田	→	邑楽線分岐	2	92	92	熱容量	0
群馬県	66kV	10	毛里田線	66	東太田	→	東毛	2	444	254	熱容量	-89
群馬県	66kV	11	藪塚線	66	東毛	→	桐生線分岐	2	184	104	熱容量	-63
群馬県	66kV	12	邑楽線	66	東毛	→	韮川線分岐	2	184	104	熱容量	-12
群馬県	66kV	13	新田線	66	東毛	→	世良田線分岐	2	184	104	熱容量	-59
群馬県	66kV	14	世良田線	66	世良田線分岐	→	需要家	2	102	57	熱容量	-15
群馬県	66kV	15	植木線	66	東毛	→	植木	2	102	57	熱容量	-6
群馬県	66kV	16	生品線	66	植木線分岐	→	生品	2	132	74	熱容量	-37
群馬県	66kV	17	剛志線	66	佐波	→	桐生線分岐	2	434	217	熱容量	-278
群馬県	66kV	18	桐生線(佐波側)	66	剛志線分岐	→	福岡線分岐	2	444	254	熱容量	-278
群馬県	66kV	19	飯土井線	66	泉沢線分岐	→	飯土井	2	132	74	熱容量	-28
群馬県	66kV	20	福岡線	66	桐生線分岐	→	浅原	2	184	104	熱容量	-145

転載禁止　東京電力パワーグリッド株式会社　2025年4月1日

群馬県

予想潮流一覧表～66kVの特高設備～

送電線No			送電線名	電圧(kV)	潮流正方向			回線数	設備容量(100%×回線数)(MW)	運用容量値(MW)	運用容量制約要因	予想潮流(混雑処理前)(MW)
群馬県	66kV	21	赤城南線	66	黒保根線分岐	→	需要家	2	51	51	熱容量	-105
群馬県	66kV	22	黒保根線	66	浅原	→	神戸	1	47	47	熱容量	-57
群馬県	66kV	23	八斗島線	66	境町線分岐	→	八斗島	2	132	74	熱容量	3
群馬県	66kV	24	野中旧線・天野線	66	佐波	→	野中	2	208	118	熱容量	-111
群馬県	66kV	25	名和線	66	大正寺分岐	→	需要家	2	102	57	熱容量	3
群馬県	66kV	26	井野線	66	群馬	→	野中	2	372	212	熱容量	-93
群馬県	66kV	27	泉沢線	66	野中	→	飯土井線分岐	2	102	57	熱容量	-74
群馬県	66kV	28	金井線	66	野中	→	金井	2	102	57	熱容量	-30
群馬県	66kV	29	田口線・広瀬川線	66	金井線分岐	→	発電所	1	32	32	熱容量	-24
群馬県	66kV	30	大崎線	66	南渋川	→	片品川線分岐	2	102	57	熱容量	-83
群馬県	66kV	31	片品川線(金井側)	66	上久屋	→	片品川線分岐	2	102	57	熱容量	48
群馬県	66kV	32	岩室線	66	上久屋小松線分岐	→	発電所	2	32	32	熱容量	-71
群馬県	66kV	33	上久屋小松線	66	小松	→	上久屋	2	132	74	熱容量	-67
群馬県	66kV	34	清水南線	66	小松	→	需要家	2	62	35	熱容量	-2
群馬県	66kV	35	赤谷川線	66	小松	→	発電所	1	51	51	熱容量	-45
群馬県	66kV	36	吾妻川線	66	金井	→	原町	2	94	53	熱容量	-196
群馬県	66kV	37	中之条線	66	吾妻川線分岐	→	中之条	2	102	57	熱容量	-36
群馬県	66kV	38	山田川線	66	原町	→	発電所	1	32	32	熱容量	-16
群馬県	66kV	39	総社線	66	新前橋線分岐	→	需要家	2	184	104	熱容量	1
群馬県	66kV	40	片品川線(野中側)	66	野中	→	片品川線分岐	2	184	104	熱容量	-68

転載禁止　東京電力パワーグリッド株式会社　2025年4月1日

群馬県

予想潮流一覧表～66kVの特高設備～

送電線No			送電線名	電圧(kV)	潮流正方向			回線数	設備容量(100%×回線数)(MW)	運用容量値(MW)	運用容量制約要因	予想潮流(混雑処理前)(MW)
群馬県	66kV	41	大類線	66	烏川線分岐	→	元島名	2	102	57	熱容量	15
群馬県	66kV	42	玉村線	66	多野線分岐	→	玉村	2	158	89	熱容量	4
群馬県	66kV	43	上武線	66	多野線分岐	→	今井	2	132	74	熱容量	-9
群馬県	66kV	44	烏川線(群馬側)	66	群馬	→	大類線分岐	2	400	217	熱容量	14
群馬県	66kV	45	碓氷線(群馬側)	66	群馬	→	剣崎分岐	2	372	203	熱容量	-361
群馬県	66kV	46	保渡田線	66	碓氷線分岐	→	保渡田	2	132	74	熱容量	-11
群馬県	66kV	47	榛名線	66	碓氷線分岐	→	松谷	2	132	74	熱容量	-338
群馬県	66kV	48	上信線	66	松谷	→	草津線分岐	2	102	57	熱容量	-99
群馬県	66kV	49	草津線	66	上信線分岐	→	草津	2	102	57	熱容量	-35
群馬県	66kV	50	熊川線	66	羽根尾	→	北軽	1	66	66	-	-3
群馬県	66kV	51	烏川線(西毛側)	66	西毛	→	大類分岐	2	230	130	熱容量	-48
群馬県	66kV	52	美九里線	66	西毛	→	美九里	2	132	88	熱容量	-116
群馬県	66kV	53	下久保線	66	西毛	→	下久保	1	102	57	熱容量	-49
群馬県	66kV	54	西毛線	66	西毛	→	北甘分岐	2	115	115	熱容量	-258
群馬県	66kV	55	下仁田線	66	北甘分岐	→	下仁田	2	102	57	熱容量	-33
群馬県	66kV	56	九十九線	66	磯部	→	五料	2	94	53	熱容量	-93
群馬県	66kV	57	高崎線	66	群馬	→	西毛	2	184	104	熱容量	4
群馬県	66kV	58	東山線	66	東太田	→	東山	2	96	48	熱容量	-29
群馬県	66kV	59	小泉線	66	邑楽(開)	→	需要家	2	102	57	熱容量	2
群馬県	66kV	60	内ヶ島線(東太田側)	66	東太田	→	坂田線分岐	2	184	104	熱容量	-24

転載禁止　東京電力パワーグリッド株式会社　2025年4月1日

群馬県

予想潮流一覧表～66kVの特高設備～

送電線No			送電線名	電圧(kV)	潮流正方向			回線数	設備容量(100%×回線数)(MW)	運用容量値(MW)	運用容量制約要因	予想潮流(混雑処理前)(MW)
群馬県	66kV	61	内ヶ島線(東毛側)	66	東毛	→	需要家分岐	2	304	152	熱容量	1
群馬県	66kV	62	豊里線	66	東毛	→	北熊谷	2	132	74	熱容量	-29
群馬県	66kV	63	境町線	66	東毛	→	佐波	2	372	212	熱容量	-32
群馬県	66kV	64	桐生線(東毛側)	66	藪塚線分岐	→	大間々	2	132	74	熱容量	-63
群馬県	66kV	65	伊勢崎線	66	佐波	→	伊勢崎	2	132	74	熱容量	-2
群馬県	66kV	66	新前橋線	66	群馬	→	新前橋	2	116	67	熱容量	1
群馬県	66kV	67	北橘線	66	金井	→	南渋川	2	184	104	熱容量	-98
群馬県	66kV	68	碓氷線(西毛側)	66	磯部	→	磯部線分岐	2	260	130	熱容量	-178
群馬県	66kV	70	多野線	66	西毛	→	群馬	2	230	130	熱容量	-6
群馬県	66kV	71	磯部線	66	西毛	→	碓氷線分岐	2	434	217	熱容量	-286
群馬県	66kV	72	根小屋線	66	西毛	→	高崎	2	184	104	熱容量	3
群馬県	66kV	73	前橋線	66	野中	→	前橋	2	372	212	熱容量	8
群馬県	66kV	74	竜舞線	66	東山線分岐	→	邑楽(開)	2	260	130	熱容量	-40

転載禁止　東京電力パワーグリッド株式会社　2025年4月1日

群馬県

予想潮流一覧表～66kVの特高設備～

変電所No			変電所名	電圧(kV) 一次	電圧(kV) 二次	台数	設備容量（100%×台数）（MW）	運用容量値（MW）	運用容量制約要因	予想潮流（混雑処理前）（MW）
群馬県	66kV	1	東太田	154	66	3	568	453	熱容量	-302
群馬県	66kV	2	東毛	275	66	5	803	698	熱容量	-197
群馬県	66kV	3	佐波	154	66	3	567	452	熱容量	-426
群馬県	66kV	4	群馬	154	66	4	754	678	熱容量	-455
群馬県	66kV	5	西毛	275	66	4	934	778	熱容量	-742
群馬県	66kV	6	小松	154	66	2	152	68	熱容量	-102
群馬県	66kV	7	金井	154	66	2	285	114	熱容量	-297

転載禁止　東京電力パワーグリッド株式会社　2025年4月1日