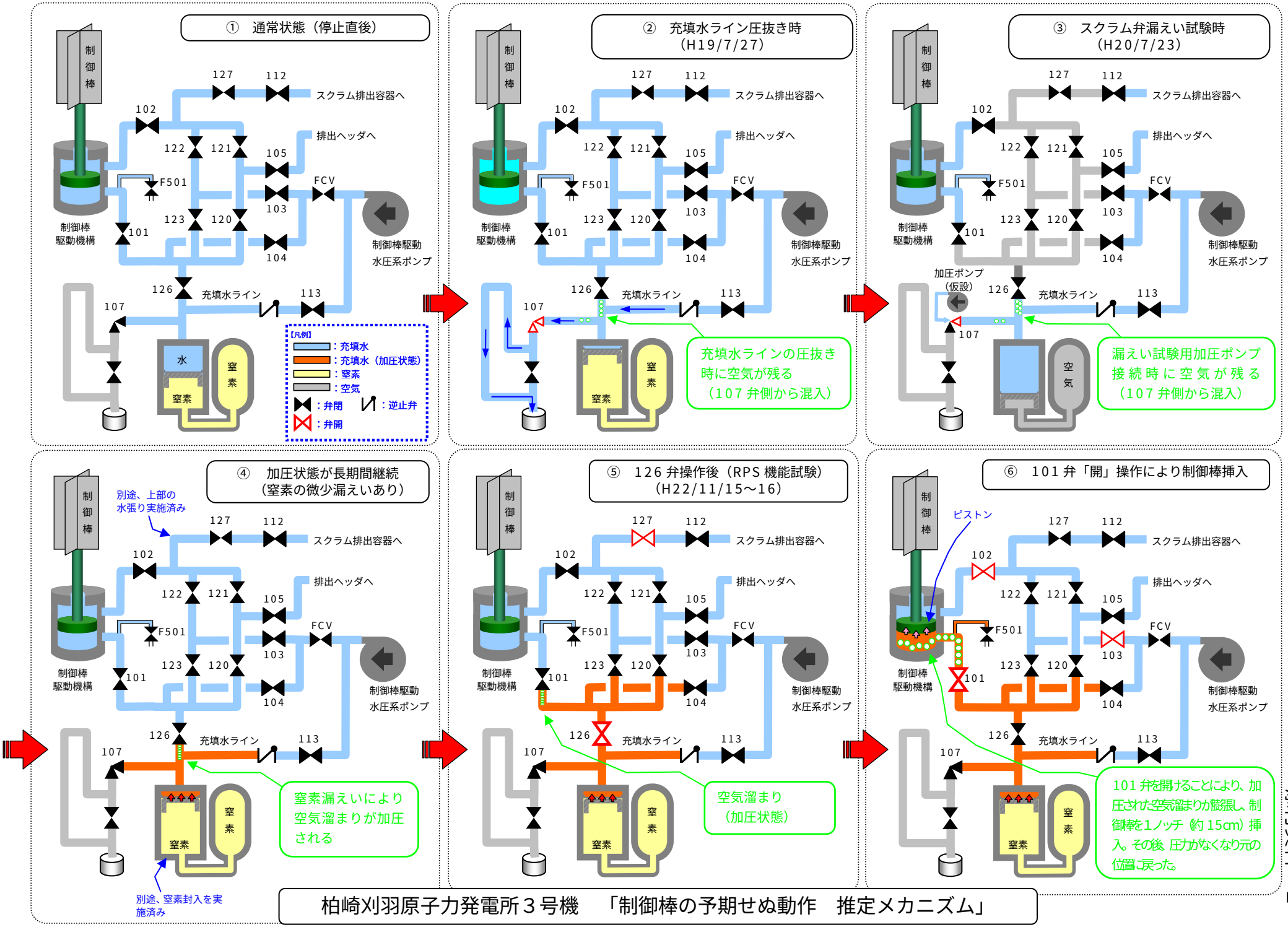

柏崎刈羽原子力発電所３号機　「制御棒の予期せぬ動作　推定メカニズム」